STUDZIENKA DOŚWIETLAJĄCA OKNA PIWNICZNE

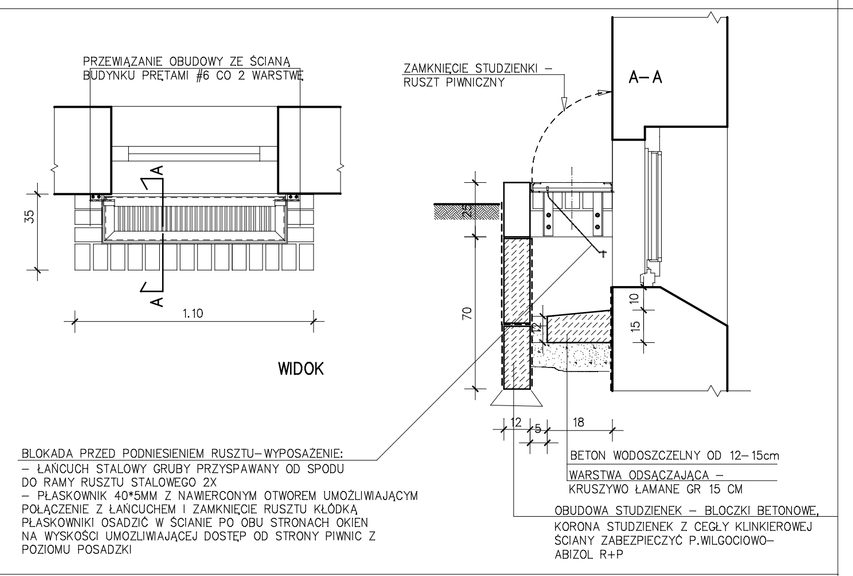

ZSYP PIWNICZNY

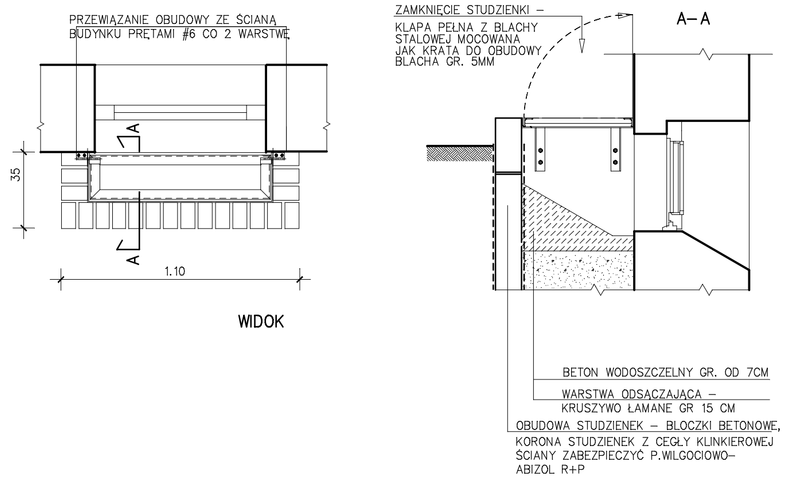

RUSZT PIWNICZNY OTWIERANY –

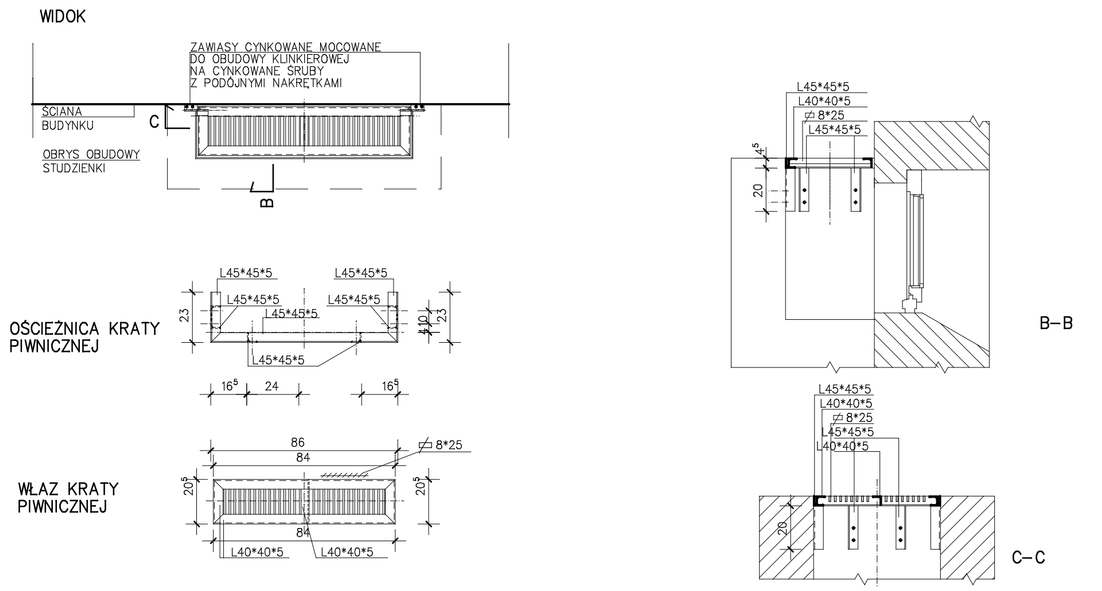

JEDNOSTKA PROJEKTOWA	ZESPÓŁ PROJEKTOWY		PODPIS
ARCH	ARCH. IWONA DZIEDZIC	NR UPR. AU–F2/188/81	
	SPRWDZAJACY:	NR UPR.	
	PROJEKTANT	NR UPR.	
	SPRAWDZAJĄCY:	NR UPR.	

KONSTRUKCJA ARCHITEKTURA

OBIEKT/ZAKRES OPRACOWANIA

REMONT ELEWACJI WRAZ Z DOCIEPLENIEM ŚCIAN BUDYNKU OD STRONY PODWÓRKA

TYTUŁ RYSUNKU

DETALE DOŚWIETLACZY PIWNICZNYCH / ZSYPU

ADRES OBIEKTU BUDOWLANEGO

GMINA	MIEJSCOWOŚĆ	ULICA, NR
WAŁBRZYCH	WAŁBRZYCH	STANISŁAWA KUBECKIEGO 2

DZIAŁKA NR: 393
OBRĘB: NOWE MIASTO NR 21
INWESTOR: MZB SP. Z O.O. W WAŁBRZYCHU

STADIUM	BRANŻA	DATA	SKALA	NR RYSUNKU
PW	ARCH.	WRZESIEŃ 2015	1:20	7/A