element podorowy pod projektowane belki stropowe HEB 120 stanowiące element wzmocnienia istniejących blek stropowych I180, szczegół B

skala 1:10

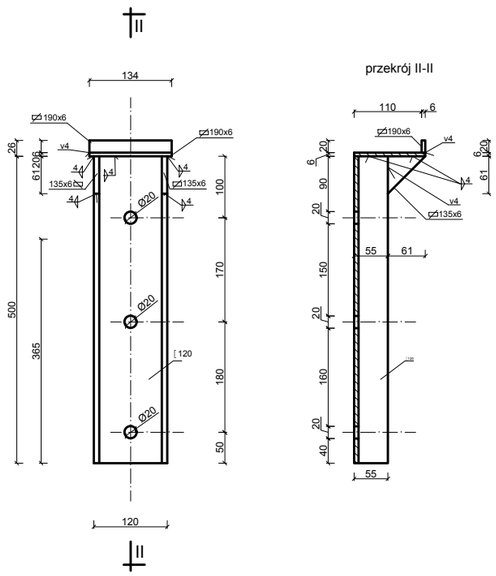

przekrój II-II

sposób montażu elementu podporowego belki HEB120 do ściany, szczegół B

skala 1:10

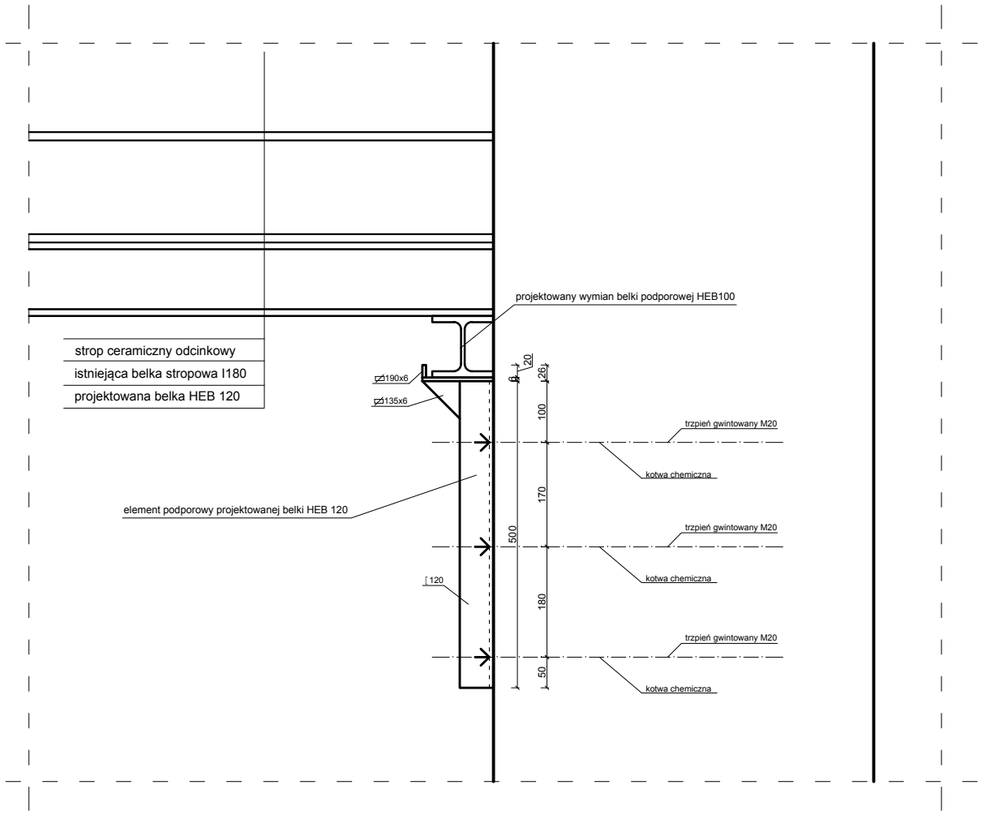

sposób mocowania podpory do sciany, szczegół B

skala 1:30

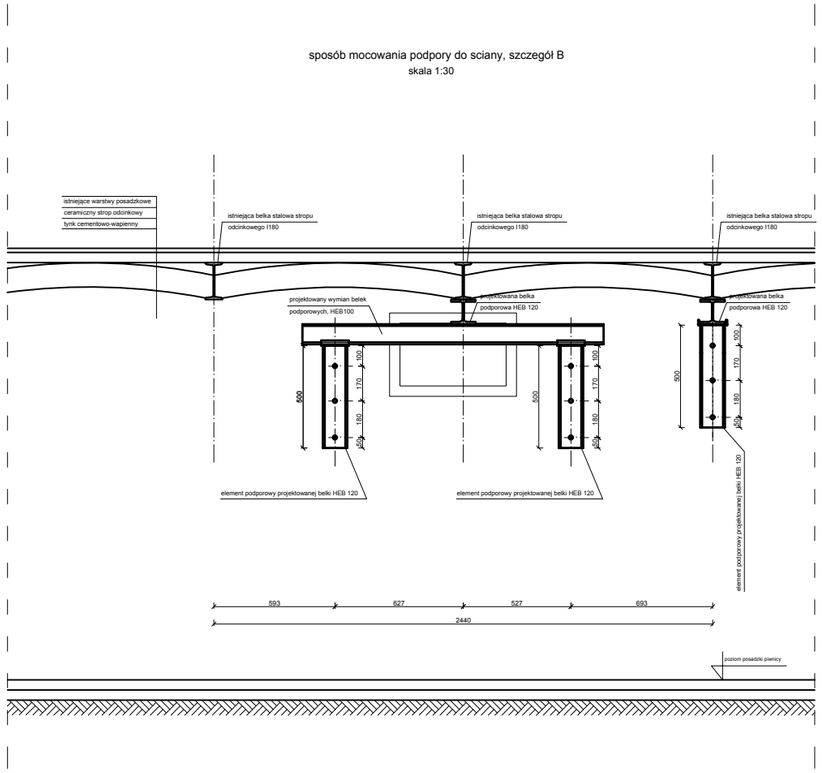

UWAGI:

1. Wszystkie roboty należy wykonać zgodnie z Polskimi Normami, Warunkami technicznymi wykonania i odbioru robót, budowlanych opracowanymi przez Instytut Techniki Budowlanej oraz zasadami wiedzy i sztuki budowlanej ;
2. Wszystkie wymiary należy sprawdzić na budowie ;
3. Rysunki rozpatrywać łącznie z informacjami zawartymi w części opisowej ;
4. Ewentualne rozwiązania zamienne uzgodnić z inwestorem i projektantem ;
5. Wszystkie elementy i rozwiązania systemowe wykonywać zgodnie z zaleceniami producenta ;
6. W przypadku stwierdzenia rozbierzności w wymiarach przerwać pracę i skontaktować się z projektantem ;
7. Wszystkie elementy stalowe oczyścić do trzeciego stopnia czystości i zabezpieczyć antykorozyjnie ;
8. Elementy podporoww łączyć z ścianami kotwami chemicznymi ;

M&W Projektowanie Konstrukcyjne

ul. Broniewskiego 13 tel.: +48 601 710 373

58-309 Wałbrzych e-mail: mw.pojektowanie@yahoo.com

OPRACOWAŁ:	inż. Mateusz Czerwiński				
PROJEKTOWAŁ:	mgr inż. Wojciech Czerwiński				
INWESTOR:	Wspólnota Mieszkaniowa przy ul. Daszyńskiego 10 w Wałbrzychu				
OBIEKT:	budynek przy ul. Daszyńskiego 10 w Wałbrzychu				
TYTUŁ RYSUNKU:	rysunek wykonawczy podpory pod belki wzmacniające, szczegół B				
DATA:	21-08-2018	SKALA:	1:10/30	RYS/ILOŚĆ:	3/4