KRAWĘDZIE SZCZYTOWE (WIATROWNICE)

ISTNIEJĄCE WYKOŃCZENIE KRAWĘDZI SZCZYTOWYCH POŁACI DACHOWEJ

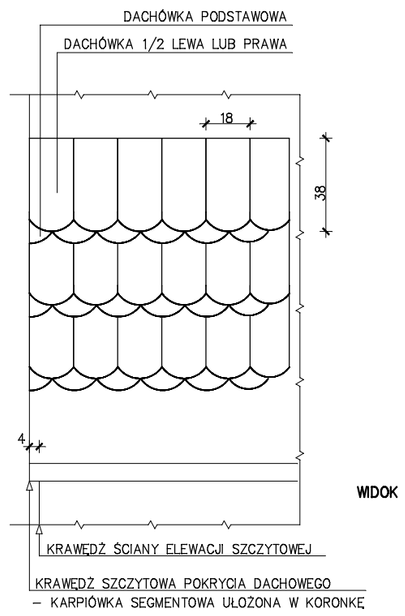

PROJEKTOWANE WYKOŃCZENIE KRAWĘDZI SZCZYTOWYCH POŁACI DACHOWEJ

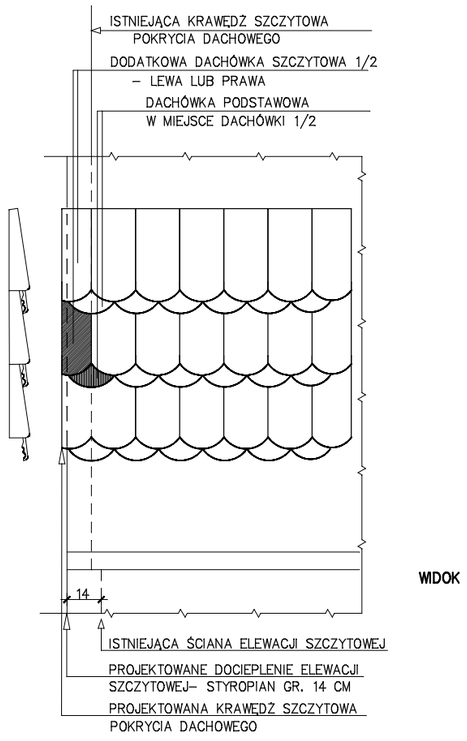

UWAGA:
ŁATY DACHOWE NELEZY PRZEDŁUŻYĆ I WYSUNĄĆ MIN. 20MM POZA KRAWĘDŹ PROJEKTOWANEJ OKŁADZINY DOCIEPLENIA – TYNKU

ODLEGŁOŚĆ POMIĘDZY WEWNĘTRZNĄ KRAWĘDZIĄ DACHÓWKI SZCZYTOWEJ A ŚCIANĄ MUSI WYNOSIĆ MIN. 10MM

STUDZIENKA DOŚWIETLAJĄCA OKNA PIWNICZNE LUB ZSYP PIWNICZNY –

OBUDOWA ISTNIEJĄCA – Z CEGŁY POKRYTA CEMENTOWYM TYNKIEM ZATARYM NA GŁADKO

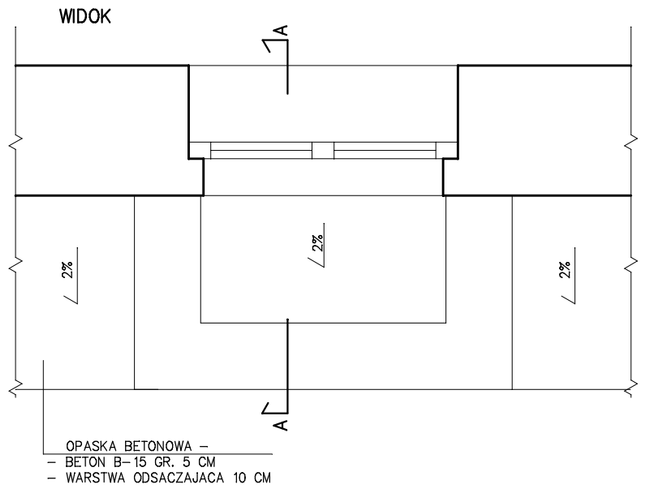

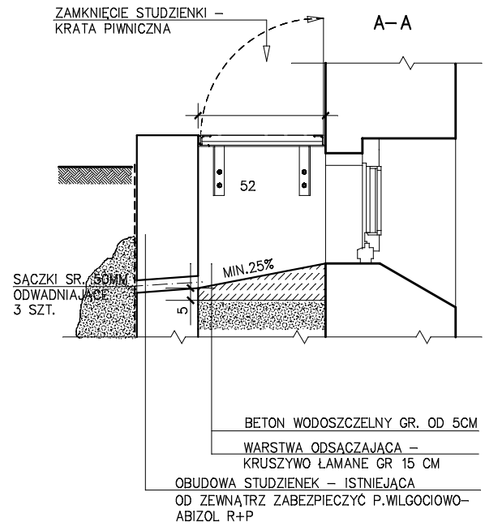

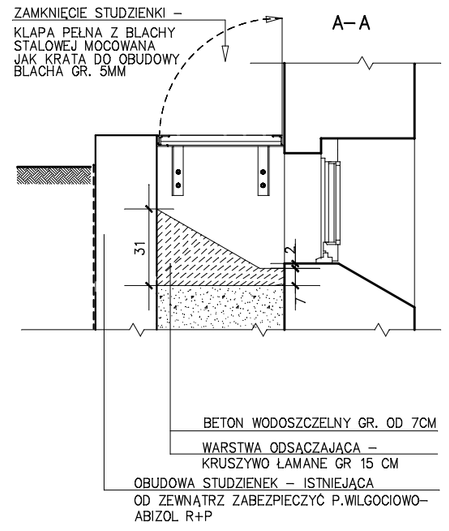

KRATA PIWNICZNA –

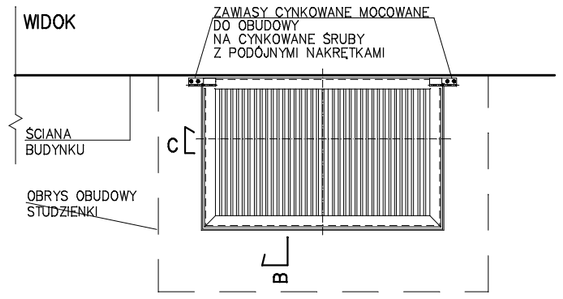

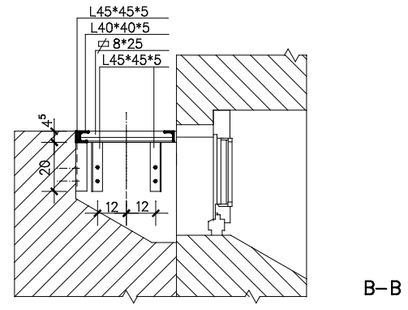

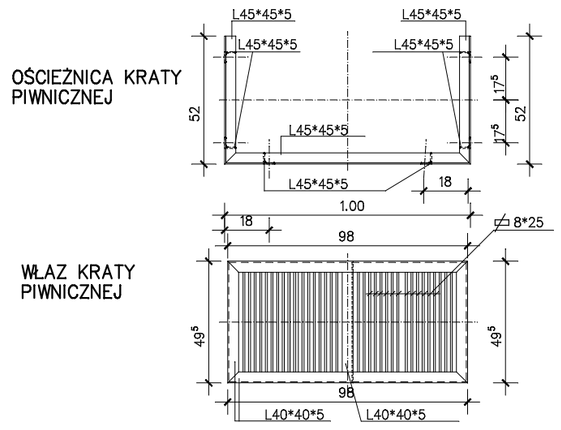

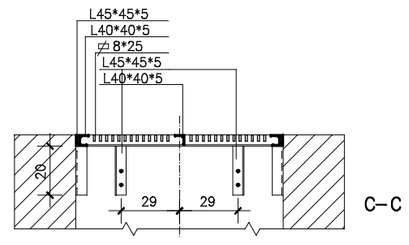

OBUDOWY STUDZIENEK PIWNICZNYCH – 5 SZT
KRATY PIWNICZNE – 5 SZT

OBUDOWY ZSYPÓW PIWNICZNYCH – 1 SZT
KLAPA ZAMYKAJĄCA – 1 SZT.

ZABEZPIECZENIE ANTYKOROZYJNE KRATY :
CYNKOWANIE

PARAMETRY PRZEKROJU KSZTAŁTOWNIKÓW PODANO W MM

JEDNOSTKA PROJEKTOWA	ZESPÓŁ PROJEKTOWY		PODPIS
ARCH id. IWONA DZIEDZIC PRACOWNIA ARCHITEKTONICZNA 58-309 Wałbrzych ul. Boya-Żeleńskiego 49 e-mail: arch.id@wp.pl	KONSTRUKCJA ARCHITEKTURA: PROJEKTANT: ARCH. IWONA DZIEDZIC	NR UPR. AU-F2/188/81	
	SPRWDZAJĄCY:	NR UPR.	
	KONSTRUKCJA ARCHITEKTURA: PROJEKTANT	NR UPR.	
	SPRAWDZAJĄCY:	NR UPR.	

OBIEKT/ZAKRES OPRACOWANIA

REMONT ELEWACJI Z DOCIEPLENIEM ŚCIAN SZCZYTOWYCH BUDYNKU

TYTUŁ RYSUNKU

DETALE

ADRES OBIEKTU BUDOWLANEGO

GMINA	MIEJSCOWOŚĆ	ULICA, NR
WAŁBRZYCH	WAŁBRZYCH	PRZYJACIÓŁ ŻOŁNIERZA 24

DZIAŁKA NR: 5/27 — INWESTOR: WSPÓLNOTA MIESZKANIOWA
OBRĘB: BIAŁY KAMIEŃ NR 14 — UL.PRZYJACIÓŁ ŻOŁNIERZA 24 58-304 WAŁBRZYCH

STADIUM	BRANŻA	DATA	SKALA	NR RYSUNKU
PW	ARCH.	LUTY 2014	1: 25	5/A