KRAWĘDZIE SZCZYTOWE (WIATROWNICE)

ISTNIEJĄCE WYKOŃCZENIE KRAWĘDZI SZCZYTOWYCH POŁACI DACHOWEJ

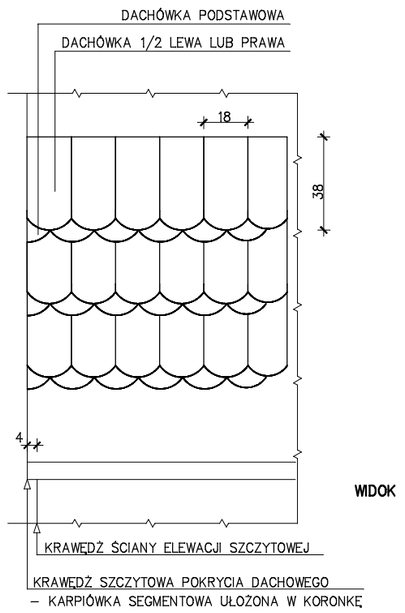

PROJEKTOWANE WYKOŃCZENIE KRAWĘDZI SZCZYTOWYCH POŁACI DACHOWEJ

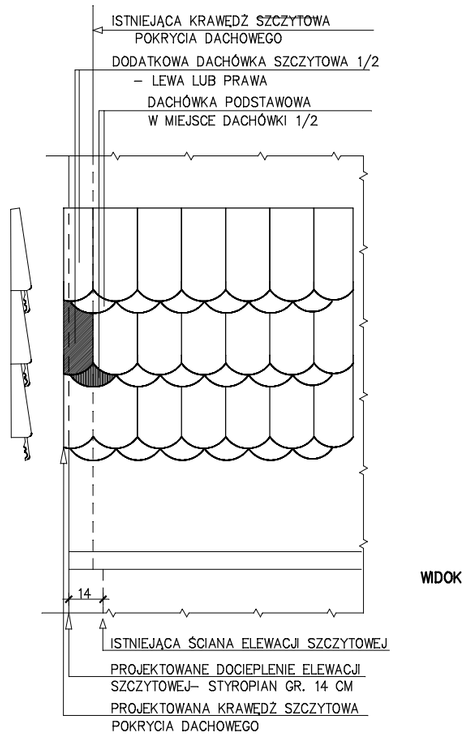

UWAGA:
ŁATY DACHOWE NELEZY PRZEDŁUŻYĆ I WYSUNĄĆ MIN. 20MM POZA KRAWĘDŹ PROJEKTOWANEJ OKŁADZINY DOCIEPLENIA – TYNKU

ODLEGŁOŚĆ POMIĘDZY WEWNĘTRZNĄ KRAWĘDZIĄ DACHÓWKI SZCZYTOWEJ A ŚCIANĄ MUSI WYNOSIĆ MIN. 10MM

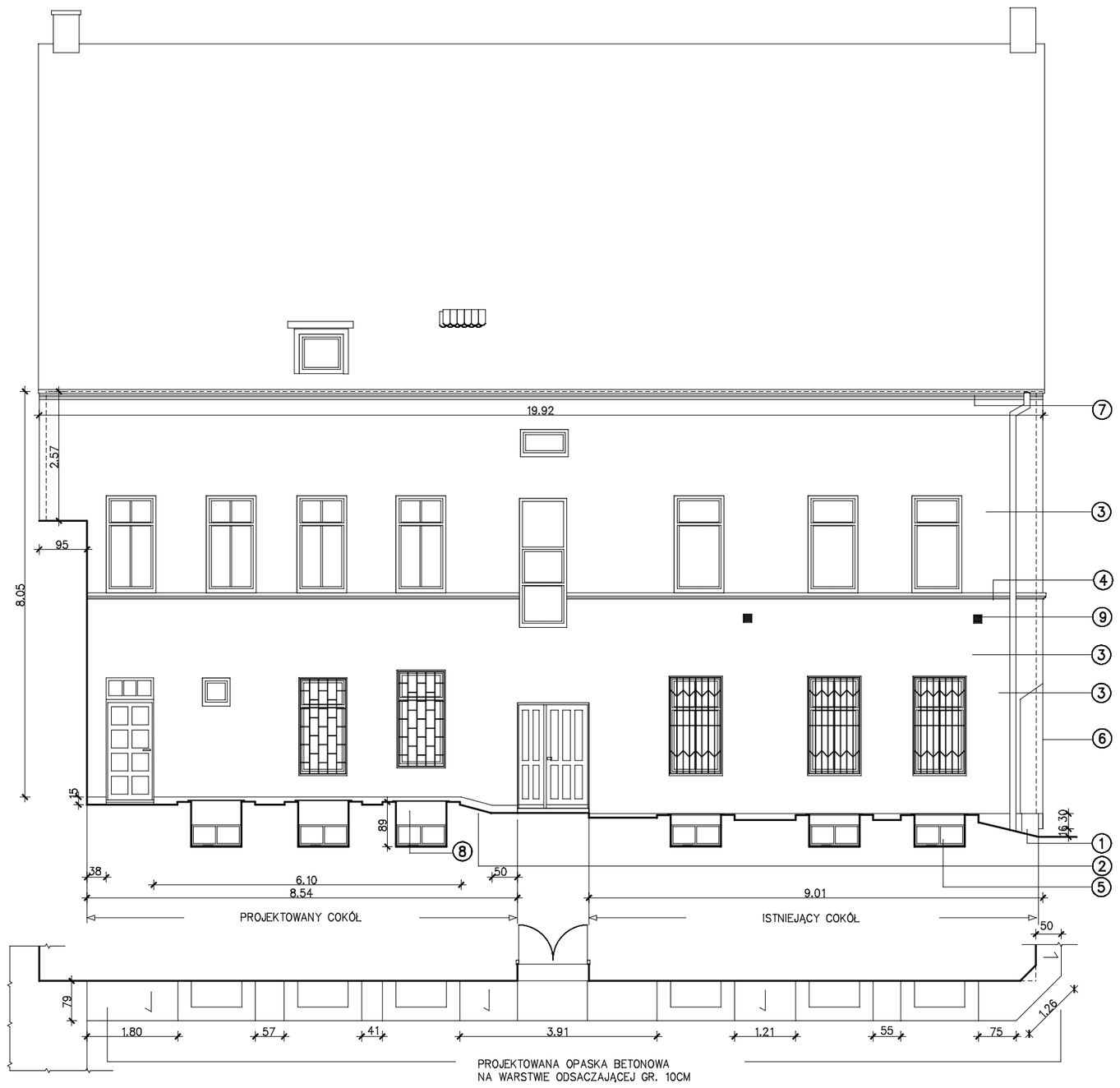

1	COKÓŁ – RENOWACJA BLOKÓW KAMIENNYCH Z PIASKOWCA PIASKOWANIE WRAZ Z HYDROFOBIZACJĄ POWIERZCHNI COKOŁU: – NISKOCISNIENIOWE OCZYSZCZENIE PRZY UZYCIU PIASKAREK (OD 01–7BAR) – WYKONANIE ZABIEGÓW DEZYNFEKCYJNYCH PREPARATEM STOPRIM FURGAL LUB RÓWNOWAŻNYM – RENOWACJA I REKONSTRUKCJA SPOIN W COKOLE ZAPRAWA FUGOWĄ Z TRASSEM M5 DO ZABYTKOWYCH MURÓW – SYSTEM STO LUB RÓWNOWAŻNY – HYDROFOBIZACJA PREPARATEM ISPO FASSADENCHUTZ BS 290PL LUB RÓWNOWAŻNY
2	COKÓŁ – PROJEKTOWANA ZMIANA WYSOKOŚCI COKOŁU – SKUCIE CEMENTOWEJ POWŁOKI TYNKARSKIEJ – SKUCIE NIERÓWNOŚCI 6CM NA ŚCIANIE Z CEGŁY CELEM PRZYGOTOWANIA PODŁOŻA POD MOCOWANIE PŁYT Z PIASKOWCA – MOCOWANIE PŁYT Z PIASKOWCA GR. 5CM, NIEPOLEROWANE NIEREGULARNE, KSZTAŁTEM, FAKTURA, WYKOŃCZENIEM POWIERZCHNI NAWIĄZUJĄCE DO ISTNIEJĄCYCH NA POZOSTAŁYCH COKOŁACH BLOKÓW KAMIENNYCH Z PIASKOWCA. MOCOWANIE MECHANICZNE NA KOTWY WKLEJANE –WZMOCNIENIE PODŁOŻA PREPARATEM GRUNTUJĄCYM STOPRIM GRUNDEX LUB RÓWNOWAŻNYM – HYDROFOBIZACJA PREPARATEM ISPO FASSADENCHUTZ BS 290PL LUB RÓWNOWAŻNYM
3	ŚCIANA – PRZYGOTOWANIE PODŁOŻA: – SKUCIE POWŁOKI TYNKARSKIEJ – DEZYNFEKCJA PODŁOŻA PREPARATEM STOPRIM FUNGAL LUB RÓWNOWAŻNYM –WZMOCNIENIE PODŁOŻA PREPARATEM GRUNTUJĄCYM STOPRIM GRUNDEX LUB RÓWNOWAŻNYM – WYKONANIE NOWYCH TYNKÓW KAT III GŁADKICH – GRUNTOWANIE POWIERZCHNI TYNKÓW – DWUKROTNE MALOWANIE FARBĄ SILIKONOWA ISPOSIL
4	GZYMS MIĘDZYKONDYGNACYJNY – PROJEKTOWANY DEKORACYJNE PROFILE ELEWACYJNE Z GRANULATU VEROFILL LUB RÓWNOWAŻNE, PROFILEM NAWIĄZUJĄCE DO ISTNIEJĄCEGO GZYMSU NA ELEWACJI FRONTOWEJ. MOCOWANE DO ŚCIANY NA KLEJ STODECO I DODATKOWO MECHANICZNIE– TECHNOLOGIA STO LUB RÓWNOWAŻNA WZDŁUŻ GZYMSU ZAMOCOWAĆ KOLCE ZABEZPIECZAJĄCE PRZED PTAKAMI
5	OKNA PIWNICZNE – WYMIANA NA OKNA Z PROFILI PCV, JEDNORAMOWE, ROZWIERALNE SZYBY ZESPOLONE, WSP. U MAX 1,6 W RAMY OKIENNE NALEŻY WBUDOWAĆ NAWIEWNIKI HIGROSTEROWANE
6	DOCIEPLENIE ŚCIAN SZCZYTOWYCH – – DOCIEPLENIE W SYSTEMIE BSO, W TECHNOLOGII STO LUB RÓWNOWAŻNEJ STYROPIAN EPS 040 GR14 CM JEDNOWARSTWOWY, ŁĄCZONY NA ZAKŁAD LUB SZCZELNE SPOINY, 30 CM PONIEŻEJ LINII ISTN. COKOŁU GR. 10CM ŁĄCZONY JAK WYŻEJ TYNK SILIKATOWY GŁADKI STOSIL MP
7	GZYMS WIENCZĄCY – REKONSTRUKCJA DETALU WYKONANEGO W TYNKU ODTWORZONA POPRZEZ ŚCIĄGNIĘCIE SZABLONU Z ORYGINALNYCH ELEMENTÓW LUB Z DOPASOWANYCH GOTOWYCH PROFILI SYSTEMU STO LUB RÓWNOWAŻNEGO MONTAŻ PASA NADRYNNOWEGO Z BLACHY STALOWEJ OCYNKOWANEJ 0.65MM
8	REMONT STUDZIENEK ZSYPOWYCH I DOŚWIETLAJĄCYCH OKNA PIWNIC – PRZEBUDOWA OBUDÓW STUDZIENEK – BLOCZKI BETONOWE M6 NA FUNDAMENCIE BETONOWYM, CAŁOŚĆ POKRYĆ TYNKIEM CEMENTOWYM – WYKONANIE PRZECIWSPADU DNA STUDZIENEK DOŚWIETLAJĄCYCH ORAZ ODPROWADZENIE WÓD OPADOWYCH SĄCZKAMI W GRUNT – PRZEKRYCIE STUDZIENEK DOŚWIETLAJĄCYCH KRATAMI OTWIERANYMI – TYNK KAMYCZKOWY NA ZEWNĘTRZNYCH POWIERZCHNIACH OBUDÓW – PRZEKRYCIE ZSYPU PIWNICZNEGO KLAPĄ WYKONANĄ Z BLACHY STALOWEJ MOCOWANĄ NA ZAWIASACH DO OBUDOWY STUDZIENKI
9	WENTYLACJA GRAWITACYJNA – ISTNIEJĄCA KRATKI WENTYLACYJNE 20/20 Z PCV

RYNNY I RURY SPUSTOWE – WYMIANA
Z BLACHY STALOWEJ OCYNKOWANEJ GR. 0,65 – 0.7 MM

PARAPETY OKIENNE I OBRÓBKI BLACHARSKIE NA GZYMSACH –
WYMIANA ISTNIEJACYCH PARAPETÓW NA PARAPETY Z BLACHY STALOWEJ POWLEKANEJ GR. 0.7MM, KLEJONE DO PODŁOŻA CAŁOPOWIERZCHNIOWO W KOLORZE 16 037 KAT. STODESIGN ARCHITECTURAL COLOURS FARBA DO METALU – POZIOM 1PIĘTRA
POZIOM PARTERU – PŁYTKI PARAPETOWE, KLINKIEROWE

KABLE TELETECHNICZNE –
LUŹNO WISZACE KABLE TELETECHNICZNE NALEŻY W POROZUMIENIU Z OPERATORAMI SIECI ZABUDOWAĆ W RURACH OCHRONNYCH I UKRYĆ POD DOCIEPLENIEM

W NAROŻU WEWNĘTRZNYM NA STYKU ŚCIAN Z BUDYNKIEM GARAZOWYM NALEŻY OSADZIĆ LISTWĘ DYLATACYJNĄ.

JEDNOSTKA PROJEKTOWA

ARCH i.d. IRENA DZIEDZIC PRACOWNIA ARCHITEKTONICZNA
58–309 Wałbrzych ul. Boya–Żeleńskiego 49 e–mail: arch.id@wp.pl

ZESPÓŁ PROJEKTOWY			PODPIS
KONSTRUKCJA ARCHITEKTURA	PROJEKTANT: ARCH. IWONA DZIEDZIC	NR UPR. AU–F2/188/81	
	SPRWDZAJACY:	NR UPR.	
	PROJEKTANT	NR UPR.	
	SPRAWDZAJĄCY:	NR UPR.	

OBIEKT/ZAKRES OPRACOWANIA

REMONT ELEWACJI Z DOCIEPLENIEM ŚCIAN SZCZYTOWYCH BUDYNKU

TYTUŁ RYSUNKU

ELEWACJA WSCHODNIA REMONT

ADRES OBIEKTU BUDOWLANEGO

GMINA	MIEJSCOWOŚĆ	ULICA, NR
WAŁBRZYCH	WAŁBRZYCH	PRZYJACIÓŁ ŻOŁNIERZA 24

DZIAŁKA NR: 5/27 INWESTOR: WSPÓLNOTA MIESZKANIOWA
OBREB: BIAŁY KAMIEŃ NR 14 UL.PRZYJACIÓŁ ŻOŁNIERZA 24 58–304 WAŁBRZYCH

STADIUM	BRANŻA	DATA	SKALA	NR RYSUNKU
PB	ARCH.	LUTY 2014	1:100	3/A