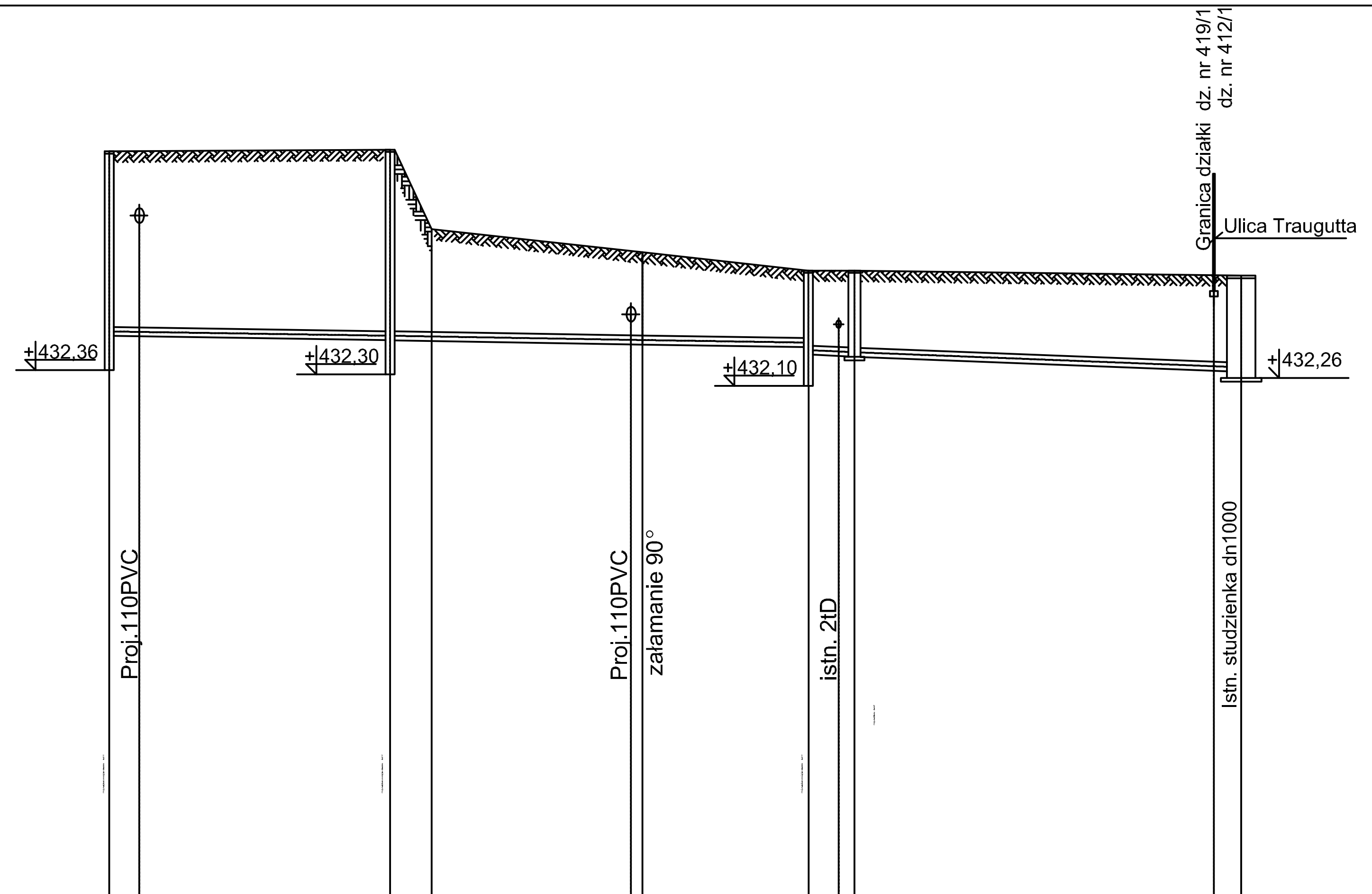

pp425,0m npm

	D1		D2					D3		D4		istn. D5	
RZĘDNA TERENU	435,42		435,44	434,33		434,01		433,75		433,75		433,69	
RZĘDNA DNA PRZEWODU	432,84		432,78			432,72		432,68	432,58	432,55		432,34	432,26
RZĘDNA DNA WYKOPU	432,74		432,68			432,62		432,58	432,48	432,45		432,24	432,16
ZAGŁĘBIENIE PRZEWODU / SPADEK [%]	2,58	0,6%	2,66		0,6%	1,29	0,6%	1,07	1,17	1,20	1,5%	1,35	1,43
ODLEGŁOŚĆ [m]	0,00	9,80	9,80		8,80	18,60	5,8	24,40	1,60	26,00	13,50	39,50	
ŚREDNICA	Rura drenarska karbowana 115/125 PVC-U								160PVC				

PRZEKRÓJ WYKOPU

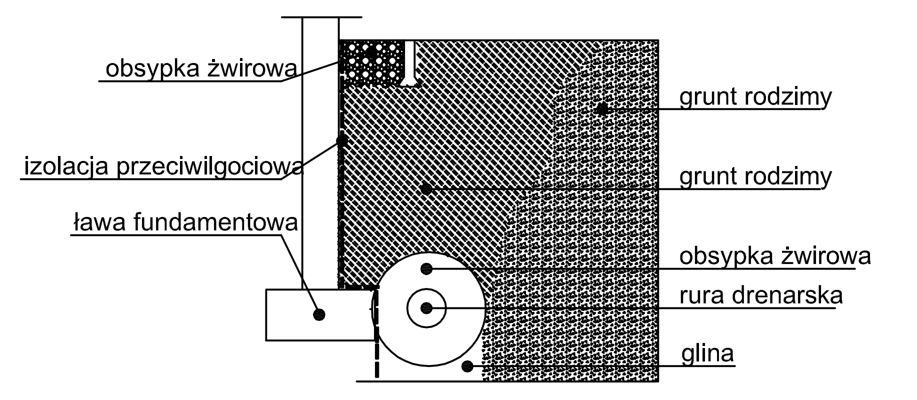

OZNACZENIA:

PRACOWNIA PROJEKTOWA
inż.Sławomir Ignatowicz
ul. Harcerska 23/2, 58-301 Wałbrzych

„SIG"

Obiekt: Odwodnienie budynków mieszkalnych wielorodzinnych przy ul.Traugutta 2 i 2A w Wałbrzychu - dz. nr 419/1, 420/1, 412/1 obr. 27 Śródmieście
Inwestor:Wspólnota Mieszkaniowa ul. Traugutta 2 i 2A 58-300 Wałbrzych

PROFIL DRENAŻU OPASKOWEGO
D1 - D2 - D3 - D4 - istn. D5

	Imię i nazwisko	Nr upraw.	Data	Podpis	Skala
Projektant:	mgr inż. Małgorzata Holewa	NBPG-V 7342/3/20/97	06.2015		1:100 / 1:250
Asystent:	inż. Marzena Majerska		06.2015		Nr rys.
Sprawdz.					2